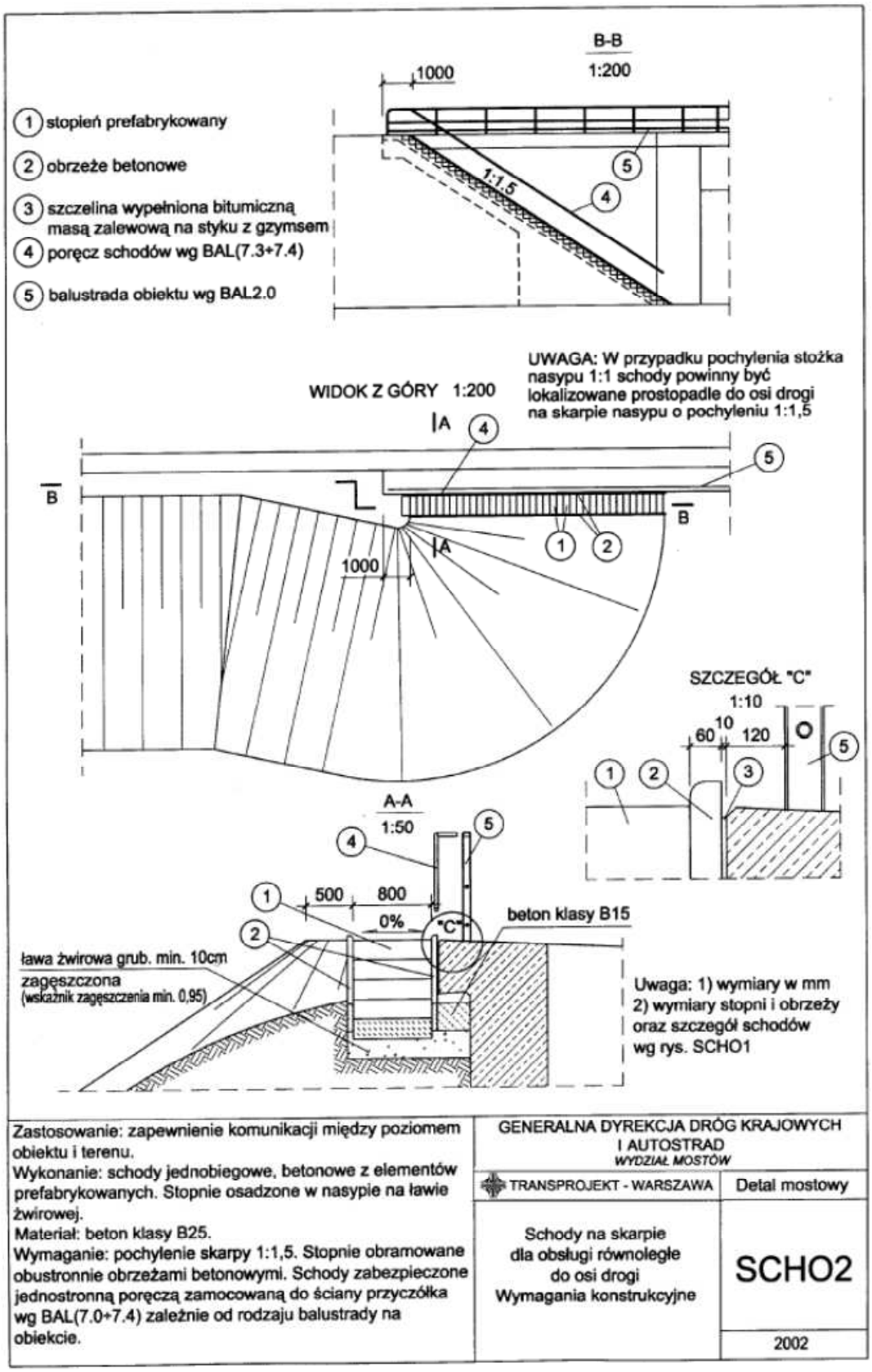

Adaptacja rozwiązania przy przebudowie mostu.